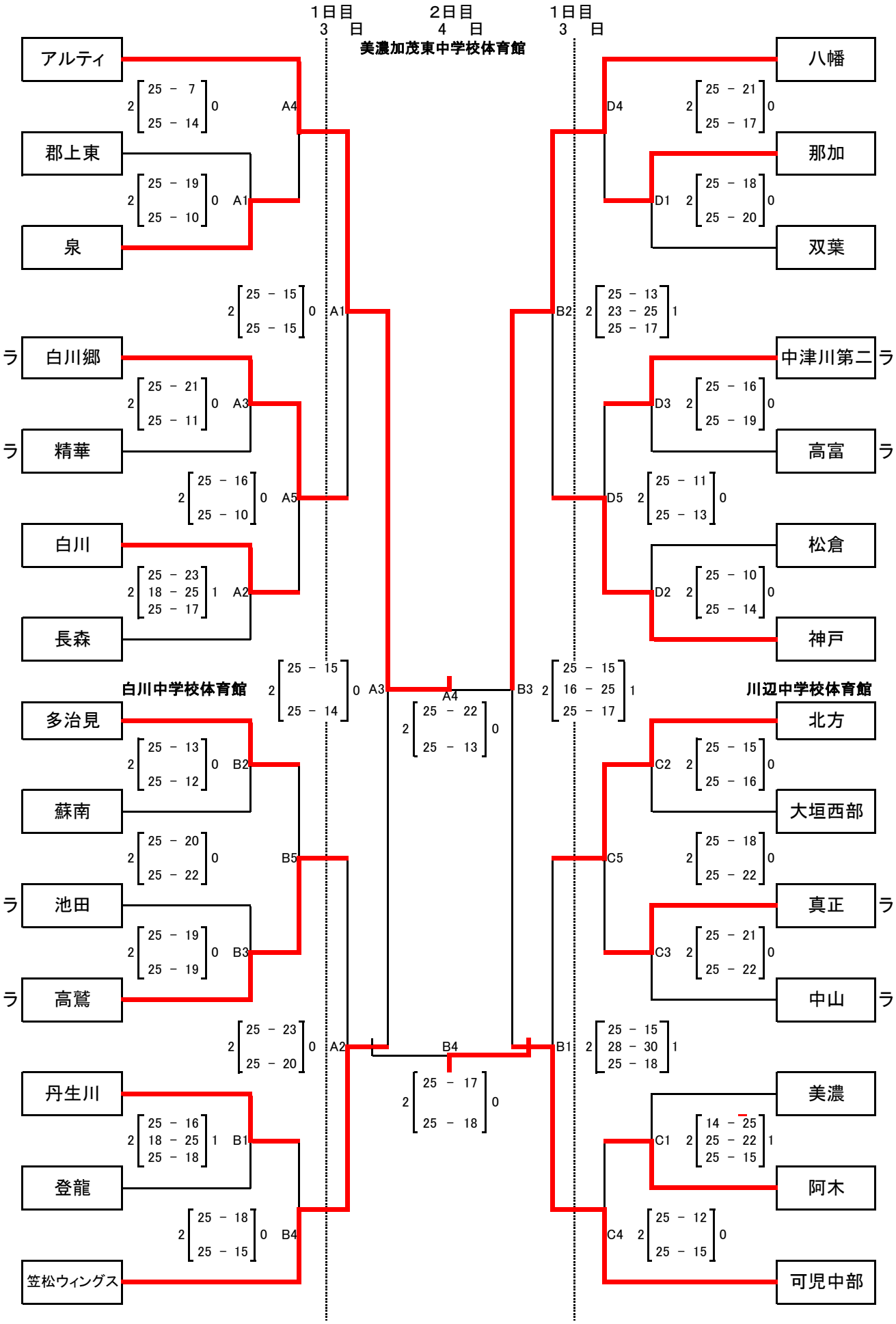第 52 回 岐阜県バレーボール中学生 選抜 大会
男子の部