第　14　回　伊吹杯決勝トーナメント　　平成28年1月8日
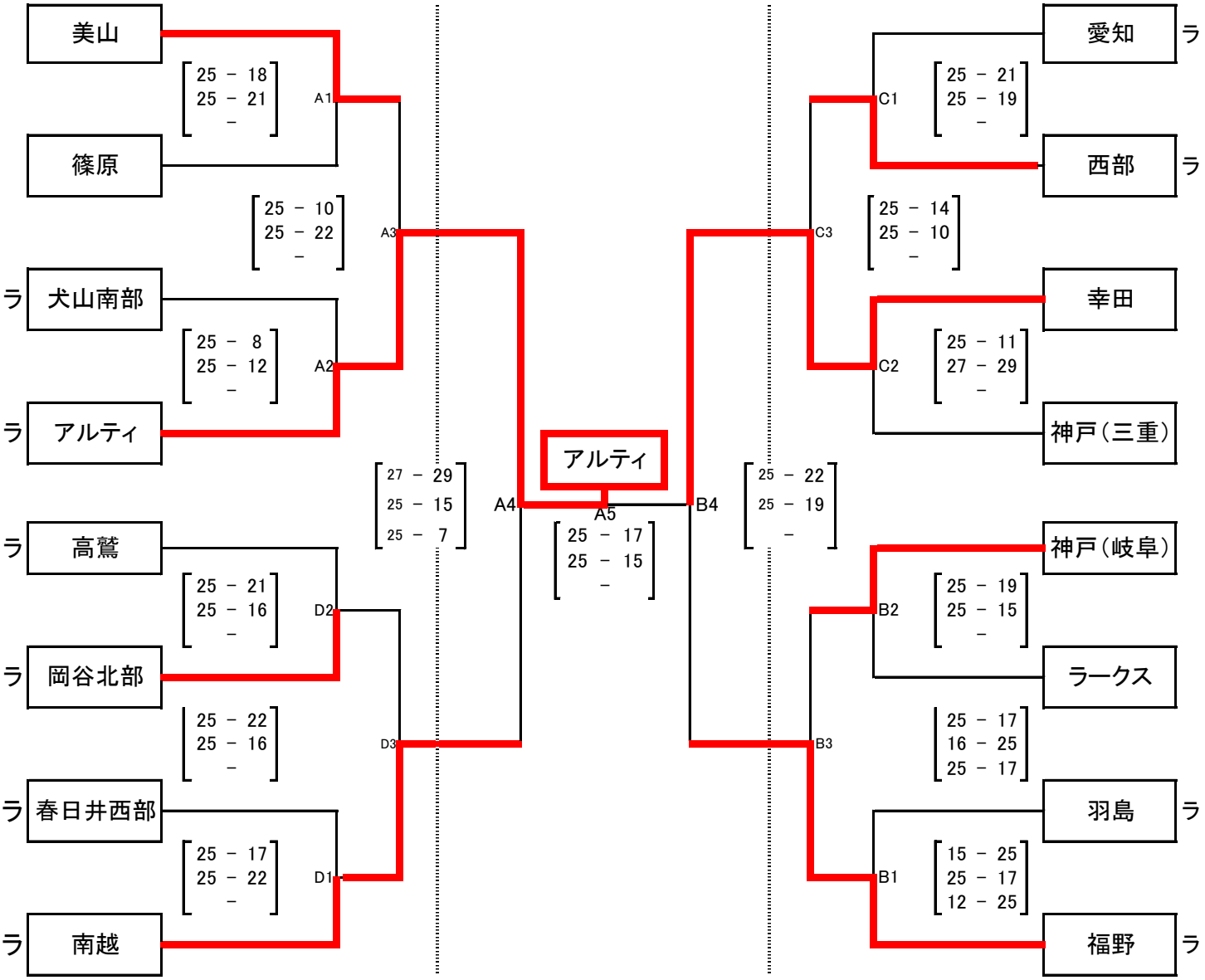
大垣市総合体育館